MASTER TEXT in English
1 - GENERAL INFORMATION
1.1) The information provided by the manufacturer (hereinafter information) must be read and well understood by the user before using the device.
1.2) All our devices are tested / checked piece by piece in accordance to the procedures of the Quality System certified according to the UNI EN ISO 9001 standard.
1.3) Personal protective equipment is certified by the notified body reported in the specific instructions of the device in accordance with Annex V of the Regulation (EU) 2016/425. If Category III PPE, they are subject to surveillance of production in accordance with Annex VIII of the Regulation (EU) 2016/425 by the notified body whose accreditation number is marked on the device.
1.4) Personal use of the device is recommended to monitor the degree of the device and to maintain it continuously.
1.5) Check that the device has been supplied intact, in the original packaging and with its information. For devices sold in different countries from the destination of origin, the distributor shall verify and supply the translation of this information.
1.6) This device can be used in combination with other devices when compatible with relevant manufacturer information.
1.7) Important
1.7.1) Avoid exposing the device to sources of heat and contact with substances chemical. Reduce direct exposure to the sun, in particular for textile and plastic devices. Low temperatures and humidity can facilitate the formation of ice, make it difficult to make connections, reduce flexibility, as well as increasing the risk of breakage, cutting and abrasion.
1.7.2) The position of the anchor is fundamental for arresting a fall safely: carefully assess the clearance under the user, the height of a potential fall, the stretch of the line/rope, the deployment of an eventual energy absorber, the height of the user, and the "pendulum" effect, in order to avoid any possible obstacle (eg the ground, the rubbing, abrasions, etc.).
1.7.3) The minimum strength of the anchor points shall be at least 12 kN, both made on natural and artificial elements. The evaluation of those made on natural elements (rock, plants, etc.) are only possible in an empirical way, so it shall be carried out by a trained and experienced person. For those made on elements artificial (metal, concrete, etc.), the evaluation can be carried out scientifically, therefore it shall be carried out by a trained and authorized person.
1.8) Warning
1.8.1) Prolonged suspension, especially if inert, can cause damage irreversible and even death.
1.8.2) It is absolutely forbidden to modify and / or repair the device, outside than what is prescribed in this information.
1.8.3) If the user has the slightest doubt about the efficiency of the device shall replace it immediately, particularly after using it to stop a fall.
1.8.4) This device shall only be used by users medically fit, trained (and educated) for use or under direct control of trainers / supervisors.
1.8.5) Rock and ice climbing, descents and abseils, the "via ferrata", speleology and caving, ski-mountaineering, canyoning, exploration, rescue, tree climbing and work at height are all high-risk activities that may involve even fatal accidents. The user assumes all risks arising from the practice of these activities and the use of all our devices.
1.8.6) Laboratory tests, checks, inspections, information and standards do not always succeed to reproduce the practice, so the results obtained in real life conditions of use of the device may sometimes differ significantly. The best indications are provided by the continuous use and practice under the supervision of competent / experienced / qualified persons.
1.8.7) This information concerns the description of the features, performances, assembly, disassembly, maintenance, conservation, disinfection, etc. of the device. Even if they contain some suggestions for use, should not be considered an operating manual in real situations (as well as a maintenance manual of a car does not teach driving and does not replace driving school).
2 - WORK AT HEIGHT
2.1) Additional information for individual fall protection systems in the context of work at height.
2.2) For safety purposes, in these systems is essential to:
- carry out risk assessment and ensure that the entire system, of which this device is only one part, is both reliable and safe;
- prepare a rescue plan to deal with any emergencies that could arise while using the device;
- position the anchor device or the anchor point as high as possible;
- minimize the height of potential falls;
- use devices that are suitable for the purpose and certified.
2.3) Important: in a fall arrest system it is mandatory to use a full body harness being the only device suitable for this use and this device must comply with current regulations.
3 - STORAGE AND MAINTENANCE
3.1) Store the device in a dry place (relative humidity 40-90%), fresh (temperature 5-30 ° C) and dark, chemically neutral (avoid absolutely saline and / or acid environments), away from sharp edges, corrosive substances or other possible prejudicial conditions.
3.2) Transport the device considering the precautions foreseen for storage and limit direct exposure to sunlight and moisture.
3.3) Maintain the device as follows:
- wash frequently with warm drinking water (30 ° C), possibly with the addition of a neutral detergent;
- rinse and leave to dry, avoiding spinning and direct exposure to the sun;
- only for metal components, lubricate the moving parts with silicone-based oil after drying, avoiding contact with textile parts.
3.4) If necessary, disinfect by soaking the device for an hour in warm water with sodium hypochlorite diluted 1% (bleach). Rinse thoroughly with drinking water, and, without spinning, leave to dry without exposure direct to the sun. Avoid autoclaving the textile devices.
4 - CONTROLS AND INSPECTIONS
4.1) User safety depends on continuous efficiency, integrity and strength of the device, which it is necessary to monitor through the controls and the prescribed inspections.
4.2) Before and after use the user must carry out all the checks described in specific information, and in particular make sure that the device is:
- in optimal conditions and that works properly;
- suitable for use in accordance with these instructions (any other use is considered non-compliant and therefore potentially dangerous).

4.3) Except for more restrictive legal requirements, inspections of Category III devices shall be carried out:
- at least every 12 months starting from the first use;
- the time interval between inspections can be reduced according to the type, the frequency and the environment of use;
- by a competent person (therefore formed and authorized by the manufacturer, eg a "KONG PPE Inspector") in strict compliance with the manufacturer's instructions.
4.4) The results of periodic inspections must be recorded on the form inspection of the device or on a designated register.
5 – DEVICE LIFE
5.1) The lifespan of metal components is indefinable, theoretically unlimited, while for those affected by aging the date beyond - which the device must be replaced is calculated after 10 years from first use and in any case no later than 12 years from the date of manufacture. This provided that:
- the device was not used to stop a fall;
- the methods of use comply with the information in this information;
- storage and maintenance are carried out as described in point 3;
- the results of pre -use and post-use controls are positive;
- the results of periodic inspections are positive;
- the device is used correctly not exceeding the marked MBS of 1/4 for metal devices or of 1/10 polymer/mixed devices.
5.2) Discard the devices used to stop a fall or which have not passed pre-use or post-use controls, or periodic inspections. 5.3) Improper use, deformations, falls, wear, chemical contamination, exposure to temperatures below -30 ° C or above + 50 ° C for textile/plastic parts/devices and + 120 ° C (eg autoclave) for metal devices, are some examples of other causes that can reduce, limit and terminate the life of the device.
6 - LAW OBLIGATIONS
6.1) Professional, recreational and competition activities are often regulated by specific laws or regulations that may impose limits and/or requirements for the use of PPE and the preparation of safety systems, of which PPE are components.
6.2) It is duty of the user to know and apply these laws which could provide for limits different from those reported in this information.
7 - GUARANTEE
7.1) The manufacturer guarantees the conformity of the device to the regulations in force at the time of production. The warranty for defects is limited to the defects of raw materials and manufacturing, does not include normal wear and tear, oxidation or damage caused by improper use and/or in competitions (where they are not specifically accepted by the organization of the same), from incorrect maintenance, transport, storage or storage, etc. The warranty expires immediately if the device is modified or tampered with.
7.2) The validity corresponds to the legal guarantee of the country in which the device was sold, starting from the date of sale of the new product. After this period no claim can be made against the manufacturer.
7.3) Any request for repair or replacement under warranty must be accompanied by a proof of purchase. If the defect is recognized, the manufacturer will commits to repair or, at its discretion, to replace or refund the device. In no case the manufacturer's liability extends beyond the invoice price of the device.
8 - SPECIFIC INFORMATION
The Personal Protective Equipment category III 8W9.900 "Auffanggurt W300" is:
- a full body harnesses for connection to fall arrest systems, fitted with a dorsal attachment point marked with the letter A and a sternal attachment point consisting in two elements marked A/2;
- part of a system protecting against impact caused by fall from a height;
- certified according to the standard EN 361:2002.
Fig. 1, 2, 3 – Donning - First of all check the size, choosing the correct one for you (see SIZE table). To don the harness correctly:
a) loosen the slings in the buckles;
b) release the sternal buckle (E);
c) holding the harness by the dorsal attachment point (C), spread out the shoulder straps (A) - fig.1;
d) slip your legs into the sit harness (B);
e) slip your arms into the shoulder straps (A);
f) hook the sternal sling (F) – fig. 2;
g) adjust the harness by tightening the slings (H) - fig. 3;
h) position the loops (L) to hold the exceeding sling.
Fig. 4 - Dorsal attachment point (C) - Example of a correct use.
Fig. 5 - Sternal attachment point (D) – Always connect both attachments A/2!
Check before and after use - Before and after use, make sure that the device is in an efficient condition and that it is working properly, in particular, check that:
- textile parts do not show any signs of tear, burns, chemical residues, excessive fluff, wear. Pay special attention to the areas that contact metal parts (buckles, rings, etc.);
- stitchings are undamaged and that there are no cut or loosen threads;
- buckles work properly (locking, adjustment and locking) and show no signs of cracks, corrosion and mechanical deformation. Wear is acceptable as long as it is just aesthetic;
- markings, labels included, are still readable.
Before use and in a position that is completely safe, on each occasion check that the device holds correctly by putting your weight on it. The device must feel comfortable and the adjustment elements shall always be in the correct range.
Important:
- regularly check the closure of the adjustment buckles when in use;
- the harness is just a component of a fall arrest system, therefore it shall be connected to other devices (i.e. shock absorbers, ropes, etc.) in order to obtain a fall arrest system conforming to standard EN 363.
Warning:
- never connect just one attachment element: the sternal attachment point (D) consists of two attachment elements marked by "A/2";
- a prolonged suspension onto a harness, especially in motionless conditions, may cause the harness hang syndrome (or sus-pension trauma) that can lead to loss of consciousness and even death!

ZZV05675 rev.1 - ZZV05440 rev.5 + ZZV05555 rev. 0

MADE BY KONG s.p.a. - Via XXV Aprile, 4 - 23804 Monte Marenzo LC

MADE IN ITALY

Distributed by WÜRTH

0899030303

Read and always follow the information supplied by the manufacturer
Leggere e seguire sempre le informazioni fornite dal fabbricante
Toujours lire et suivre les informations fournies par le fabricant
Die Angaben des Herstellers müssen immer gelesen und befolgt werden
Lea siempre y respete la información proporcionada por el fabricante
Leia e siga sempre as informações fornecidas pelo fabricante

CE 0068 CERTIFIED BY

MODULE D surveillance
NB n° 0068
MTIC InterCert S.r.l.
Via G.Leopardi 14
20123 - Milano (MI) - Italy

MODULE B type certificate
NB n° 0123
TÜV SÜD Product Service GmbH
Daimlerstraße 11
85748 Garching - Germany

According to Regulation (EU) 2016/425

Download the declaration of conformity at:
Scarica la dichiarazione di conformità a :
Télécharger la déclaration de conformité à:
Laden Sie die Konformitätserklärung herunter zu:
Descargar la declaración de conformidad en:
Descarregue a declaração de conformidade de:
www kong it/conformity

TRACEABILITY

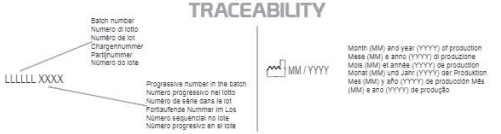

SYMBOLS USED

- Correct use - Uso corretto - Utilisation correcte - Sachgemäßer Gebrauch - Uso correcto - Utilização correta
- Wrong use - Uso errato - Mauvaise utilisation - Unsachgemäßer bzw. falscher Gebrauch - Uso equivocado - Utilização incorreta
- Attention, not allowed - Attenzione, non consentito - Attention, non autorisé - Achtung, nicht erlaubt - Atención, no permitido - Atenção, não permitido
- Danger of death - Pericolo di morte - Danger de mort – Todesgefahr - Peligro de muerte - Perigo de morte
- Anchor point – Punto di ancoraggio - Point d'ancrage – Anschlagpunkt - Punto de anclaje - Ponto de ancoragem
- Manoeuvre with the need of manual control - Manovra con necessità di controllo manuale - Manoeuvre avec nécessité d'un contrôlemanuelle - Manöver mit einer erforderlichen manuellen Kontrolle - Maniobra con necesidad de control manual - Manobras com necessidade de controlo manual
- Attached person - Persona collegata - Personne rattachée - Verbundene Person - Persona enganchada - Pessoa ligada
- Load - Carico - Charge - Belastung - Carga - Carga

NOMENCLATURE

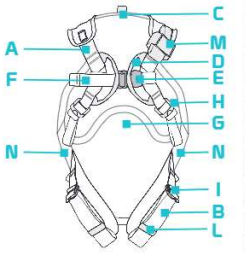

EN - (A) Shoulder straps, (B) Sit harnesses, (C) Dorsal attachment point, (D) Sternal attachment point, (E) Quick-release adjustment buckle, (F) Sternal sling, (G) Polyethylene backplate, (H) Adjustment buckles, (I) Quick-release adjustment buckle, (L) Nylon or polyester loops, (M) Radio holder, (N) Gear loops.
Not otherwise specified materials: polyester (textile parts), carbon steel (metal parts).
IT - (A) Bretelle, (B) Cosciali, (C) Punto di attacco dorsale, (D) Punto di attacco sternale, (E) Fibbia di regolazione con sgancio rapido, (F) Fettuccia sternale, (G) Schienalino in polietilene, (H) Fibbie di regolazione, (I) Fibbia di regolazione con sgancio rapido, (L) Passanti in nylon/poliestere, (M) Porta radio, (N) Porta-materiali.
Materiali non altrimenti specificati: poliestere (tessili), acciaio al carbonio (metallici).
FR - (A) Bretelles, (B) Cuissardes, (C) Point d'attache dorsal, (D) Point d'attache sternal, (E) Boucle de réglage à décrochage rapide, (F) Anneau de sangle sternal, (G) Plaque dorsale en polyéthylène, (H) Boucles de réglage, (I) Boucle de réglage à décrochage rapide, (L) Passants en nylon/polyester, (M) Porte radio, (N) Porte-matériels.
Matériaux non autrement spécifié : polyester (parties en tissu), acier au carbone (composants en métal).
DE - (A) Brustgurte, (B) Beinschlaufen, (C) Rückenauffangöse, (D) Brustöse, (E) Schnallen zur Größenregulierung mit Schnellöffnungsmechanismus, (F) Brustband, (G) Polyäthylen-Rückenband, (H) Schnallen zur Größenregulierung, (I) Schnalle zur Größenregulierung mit Schnellöffnungsmechanismus, (L) Schlaufen aus Nylon/Polyester, (M) Funkgerätehalterung, (N) Materialschlaufen.
Nicht anderweitig spezifizierte Materialien: Polyester (Textilien), Kohlenstoffstahl (Metallteile).
ES - (A) Correas de hombro, (B) Arneses de asiento, (C) Punto de enganche dorsal, (D) Punto de enganche esternal, (E) Hebilla de ajuste de liberación rápida, (F) Cabestrillo esternal, (G) Placa posterior de polietileno, (H) Hebillas de ajuste, (I) Hebilla de ajuste de liberación rápida, (L) Lazos de nailon o poliéster, (M) Soporte de radio, (N) Portamaterial.
Materiales no especificados en otra categoría: poliéster (partes textiles), acero al carbono (partes metálicas).
PT - (A) Correias de ombro, (B) Arnês de assento, (C) Ponto de fixação dorsal, (D) Ponto de fixação esternais, (E) Fivela de ajuste rápido, (F) Fivela de ajuste esternais, (G) Placa traseira de polietileno, (H) Fivelas de ajuste, (I) Fivela de ajuste rápido, (L) Anilhas de nylon ou poliéster, (M) Suporte de rádio, (N) Anilhas de engrenagem.

MARKINGS

EN 361:02
Conformity to European Norm
Conformità alla Norma Europea
Conforme à la norme européenne
Entspricht der Europäischen Norm
Conformidad con la normativa europea
Conformidade com a Norma Europeia

A
Attachment point for fall arrest systems
Punto di attacco per sistemi anticaduta
Point d'attache pour systèmes antichute
Anschlagpunkt für Auffangsysteme
Punto de enganche para sistemas anticaídas
Ponto de fixação para sistemas de paragem de quedas

A/2
Attachment element
Elemento di attacco
Élément d'attache
Anschlagelement
Elemento de enganche
Elemento de fixação

Dorsal attachment point
Punto di attacco dorsale
Point d'attache dorsal
Rückenöse
Punto de enganche dorsal
Ponto de fixação dorsal

Sternal attachment point
Punto di attacco sternale
Point d'attache sternal
Brustöse
Punto de enganche esternal
Ponto de fixação do esterno

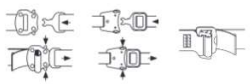

Regulation and blocking of the webbing
Regolazione e bloccaggio delle fettucce
Réglage et blocage des anneaux de sangle
Regulieren und Klemmen der Bänder
Regulación y bloqueo de la cincha
Regulação e bloqueio das cintas

SIZE

	S	M/L	XL
A (cm)	60-95	72-105	89-130
B (cm)	40-60	50-62	62-80
(g)	850	850	900

INSPECTION SHEET

1			2		
3		4		5	
6			7		
8	9	10		11	12

1	Model - Modello - Modèle - Modell - Modelo - Modelo
2	Serial number - Numero seriale - Numéro de série - Seriennummer - Número de serie - Número de série
3	Production date - Data di produzione - Date de production - Herstellungsdatum - Fecha de producción - Data de produção
4	Expiring date - Data di scadenza - Date de péremption - Gültigkeitsdatum - Fecha de caducidad - Prazo de validade
5	First use date - Data di primo utilizzo - Date de première utilisation - Datum der Erstbenutzung - Fecha del primer uso - Data da primeira utilização
6	User name - Nome utilizzatore - Nom d'utilisateur - Name des Anwenders - Nombre del usuario - Nome do utilizador
7	Place of purchase - Luogo di acquisto - Lieu d'achat - Verkaufsort - Lugar de adquisición - Local de compra
8	Inspection date - Data ispezione - Date de l'inspection - Datum der Inspektion - Fecha de inspección - Data da inspeção
9	Result - Risultato - Résultat - Ergebnis - Resultado - Resultado
10	Comments - Commenti - Commentaires - Anmerkungen - Comentarios - Comentários
11	Next inspection before - Prossima ispezione entro - Prochaine inspection avant le - Nächste Inspektion innerhalb von - Próxima inspección dentro de - Próxima inspeção dentro de
12	Inspector's sign - Firma ispettore - Signature de l'inspecteur - Unterschrift des Prüfers - Firma del inspector - Assinatura do inspetor

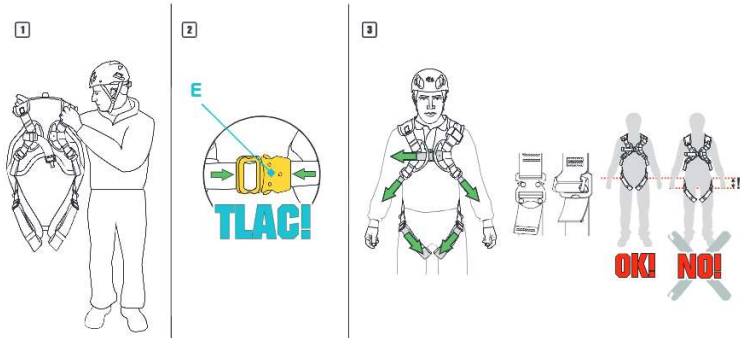

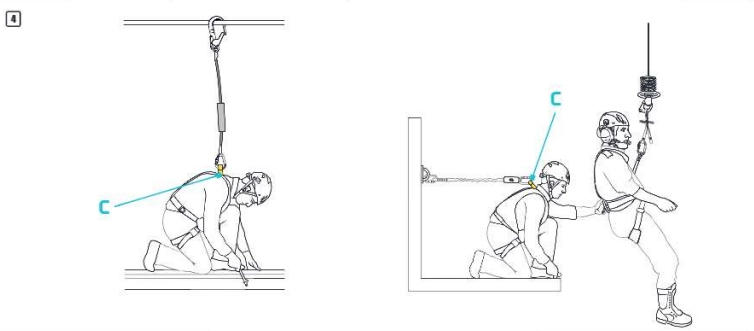

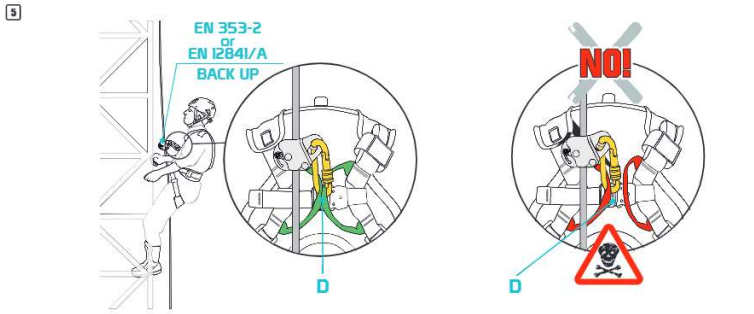

[illegible]
- il dispositivo non sia stato utilizzato per arrestare una caduta;
- le modalità di impiego rispettino quanto riportato in queste informazioni;
- l'immagazzinamento e la manutenzione siano effettuati come descritto al punto 3;
- gli esiti di controlli pre-uso e post-uso siano positivi;
- gli esiti delle ispezioni periodiche siano positivi;
- il dispositivo sia utilizzato correttamente non eccedendo il MBS marcato di 1/4 per i dispositivi metallici o di 1/10 per i dispositivi tessili/misti.

5.2) Scartare i dispositivi utilizzati per arrestare una caduta o che non hanno superato i controlli pre-uso, post-uso o le ispezioni periodiche.

5.3) L'uso non conforme, le deformazioni, le cadute, l'usura, la contaminazione chimica, l'esposizione a temperature inferiori a -30°C o superiori a +50°C per i componenti/dispositivi tessili/plastici e +120°C (es. autoclave) per i dispositivi metallici, sono alcuni esempi di altre cause che possono ridurre, limitare e terminare la vita del dispositivo.

6 – OBBLIGHI DI LEGGE

6.1) Le attività professionali, del tempo libero e delle competizioni sono sovente regolate da apposite leggi o regolamenti che possono imporre limiti e/o obblighi all'utilizzo dei DPI e all'approntamento dei sistemi di sicurezza, di cui i DPI sono componenti.

6.2) E' obbligo dell'utilizzatore conoscere ed applicare tali leggi che potrebbero prevedere limiti differenti da quanto riportato in queste informazioni.

7 – GARANZIA

7.1) Il fabbricante garantisce la conformità del dispositivo alle norme vigenti al momento della produzione. La garanzia per vizi è limitata ai difetti delle materie prime e di fabbricazione, non comprende la normale usura, l'ossidazione, i danni provocati da uso non conforme e/o in competizioni (in cui non siano specificatamente accettati dagli organizzatori della stessa), da non corretta manutenzione, trasporto, conservazione o immagazzinamento, ecc. La garanzia decade immediatamente nel caso vengano apportate modifiche o manomissioni al dispositivo.

7.2) La validità corrisponde alla garanzia legale del Paese in cui è stato venduto il dispositivo, a decorrere dalla data della vendita del prodotto nuovo. Decorso tale termine nessuna pretesa potrà essere avanzata nei confronti del fabbricante.

7.3) Qualsiasi richiesta di riparazione o sostituzione in garanzia dovrà essere accompagnata da una prova di acquisto. Se il difetto è riconosciuto, il fabbricante si impegna a riparare o, a sua discrezione, a sostituire o rimborsare il dispositivo. In nessun caso la responsabilità del fabbricante si estende oltre il prezzo di fattura del dispositivo.

8 - INFORMAZIONI SPECIFICHE

I Dispositivi di Protezione Individuale di III categoria 8W9.900 "Auffanggurt W300" è:
- un'imbracatura completa per collegamento a sistemi di arresto caduta, provvista di un punto di attacco dorsale contrassegnato dalla lettera A ed un punto di attacco sternale formato da due elementi contrassegnati A/2;
- parte di un sistema di protezione dall'impatto derivante da cadute dall'alto;
- certificata in accordo allo standard EN 361:2002.

Fig. 1, 2, 3 – Vestizione - Prima di indossare l'imbracatura verificare l'idoneità della taglia (vedere tabella SIZE). Per indossare correttamente l'imbracatura:
a) allentare le fettucce nelle fibbie;
b) sganciare la fibbia sternale (E);
c) sollevare l'imbracatura per il punto di attacco dorsale (C) ed allargare le bretelle (A) - fig.1;
d) infilare le gambe nei cosciali (B);
e) infilare le braccia nelle bretelle (A);
f) agganciare la fibbia sternale (F) - fig. 2;
g) regolare l'imbracatura tensionando le fettucce (H) - fig. 3;
h) posizionare i passanti (L) per trattenere le eccedenze di fettuccia.

Fig. 4 - Punto di attacco dorsale (C) – Esempio di corretto utilizzo.

Fig. 5 - Punto di attacco sternale (D) – Connettere sempre ambedue gli elementi di attacco A/2!

Controlli prima e dopo l'uso - Prima e dopo l'uso, assicurarsi che il dispositivo sia in condizioni di efficienza e che funzioni correttamente, in particolare, verificare che:
- le parti tessili non presentino tagli, bruciature, residui di prodotti chimici, eccessiva peluria, usura, in particolare verificate le zone in contatto con componenti metallici (fibbie, anelli, ecc.);
- le cuciture siano integre e che non vi siano fili tagliati o allentati;
- le fibbie funzionino correttamente (bloccaggio, regolazione e bloccaggio), che non abbiano cricche, tracce di corrosione, deformazioni meccaniche e che l'eventuale usura sia esclusivamente di carattere estetico;
- le marcature, comprese le etichette, siano ancora leggibili.

Prima dell'uso e in una posizione completamente sicura, verificare ogni volta che l'apparecchio regga correttamente appoggiandovi sopra il proprio peso. L'imbracatura deve essere confortevole e gli elementi di regolazione devono essere sempre nella posizione prevista.

Importante:
- durante l'utilizzo controllare regolarmente la chiusura delle fibbie di regolazione.
- l'imbracatura è solo un componente di un sistema di arresto cadute e come tale deve essere collegato ad altri dispositivi (es. assorbitori di energia, corde, ecc.) per realizzare un sistema di arresto caduta conforme alla norma EN 363.

Attenzione:
- non collegarsi mai ad un solo elemento di attacco: il punto di attacco sternale (D) è formato dai due elementi di attacco contrassegnati con A/2.
- la sospensione prolungata sull'imbracatura, soprattutto se inerte, può indurre la sindrome (o trauma) da sospensione che provoca perdita di coscienza e anche morte!

1 - INFORMATIONS GÉNÉRALES

1.1) Les informations fournies par le fabricant (ci-après dénommées informations) doivent être lues et comprises par l'utilisateur avant utilisation du dispositif.

1.2) Tous nos dispositifs sont testés/contrôlés pièce par pièce conformément aux procédures du Système qualité certifié selon la norme UNI EN ISO 9001.

1.3) Les équipements de protection individuelle doivent être certifiés par l'organisme accrédité mentionné dans les instructions spécifiques de l'équipement conformément à l'annexe V du règlement (UE) 2016/425. S'ils font partie de la catégorie III, ils sont soumis à la surveillance de la production conformément à l'annexe VIII du règlement (UE) 2016/425 par l'organisme notifié dont le numéro d'agrément est indiqué sur le dispositif.

1.4) L'utilisation personnelle du dispositif est fortement recommandée afin d'assurer un maintien continu du degré de protection et d'efficacité.

1.5) Vérifier que le dispositif a été fourni intact, dans son emballage d'origine et avec les informations pertinentes du fabricant. Pour les dispositifs vendus dans des pays autres que le pays d'origine, le revendeur est tenu de vérifier et de fournir la traduction de ces informations.

1.6) Ce dispositif peut être utilisé conjointement avec d'autres dispositifs lorsque ces derniers sont compatibles avec les informations pertinentes du fabricant.

1.7) Important

1.7.1) Éviter d'exposer le dispositif à des sources de chaleur et au contact avec des produits chimiques. Minimiser l'exposition directe au soleil, en particulier pour les dispositifs textiles et plastiques. Les basses températures et l'humidité peuvent faciliter la formation de glace, rendre difficile l'établissement de connexions, réduire la flexibilité et augmenter le risque de rupture, de coupure et d'abrasion.

1.7.2) La position de l'ancrage est fondamentale pour la sécurité de l'arrêt de la chute : évaluer soigneusement la hauteur libre sous l'utilisateur, la hauteur d'une chute potentielle, l'allongement du câble, l'allongement d'un éventuel absorbeur d'énergie, la hauteur de l'utilisateur et l'effet «pendule» pour éviter tout obstacle éventuel (ex. sol), le frottement, les abrasions, etc.

1.7.3) La résistance minimale des points d'ancrage doit être d'au moins 12 kN, tant sur les éléments naturels qu'artificiels. L'évaluation de ceux réalisés sur des éléments naturels (roches, plantes, etc.) n'est possible que de manière empirique, elle doit donc être effectuée par une personne formée et expérimentée. Pour ceux réalisés sur des éléments artificiels (métal, béton, etc.), l'évaluation peut être faite scientifiquement, elle doit donc être réalisée par une personne formée et autorisée.

1.8) Attention

1.8.1) Une suspension prolongée, surtout si elle est inerte, peut causer des dommages irréversibles et même la mort.

1.8.2) Il est absolument interdit de modifier et/ou de réparer le dispositif autrement que tel que prescrit dans cette information.

1.8.3) Si l'utilisateur a le moindre doute sur l'efficacité de le dispositif, il doit remplacer ce dernier immédiatement, en particulier après l'avoir utilisé pour arrêter une chute.

1.8.4) Ce dispositif ne peut être utilisé que par des personnes physiquement aptes et formées (informées et entraînées) à son utilisation ou sous la supervision directe de formateurs/superviseurs.

1.8.5) L'escalade sur roche et sur glace, les descentes, la via ferrata, la spéléologie, le ski de randonnée, le canyoning, l'exploration, le sauvetage, l'arborisme et le travail en hauteur sont toutes des activités à haut risque qui peuvent entraîner des accidents mortels. L'utilisateur assume tous les risques découlant de la pratique de ces activités et de l'utilisation de chacun de nos dispositifs.

1.8.6) Les tests en laboratoire, les essais, les informations et les normes ne reproduisent pas toujours de manière exacte les situations réelles. Par conséquent, les résultats obtenus lors de l'utilisation du dispositif dans les conditions réelles de l'environnement naturel peuvent différer de manière parfois significative. Les meilleures informations s'obtiennent à travers la pratique continue sous la supervision de personnes compétentes/expertes/qualifiées.

1.8.7) Ces informations concernent la description des caractéristiques, performances, montage, démontage, entretien, stockage, désinfection, etc. du dispositif. Bien qu'elles contiennent quelques suggestions d'utilisation, elles ne doivent pas être considérées comme un manuel d'utilisation dans des situations réelles (à l'instar d'un manuel d'utilisation et d'entretien d'une voiture qui n'apprend pas à conduire et ne remplace pas une auto-école).

2 – TRAVAIL EN HAUTEUR

2.1) Informations complémentaires pour les systèmes de protection individuelle contre les chutes de hauteur pendant le travail en hauteur.

2.2) Pour assurer la sécurité de ces systèmes, il est essentiel de :
- effectuer l'évaluation des risques et s'assurer que l'ensemble du système, dont ce dispositif n'est qu'un composant, est fiable et sûr ;
- préparer un plan de sauvetage pour faire face à toute situation d'urgence qui pourrait survenir pendant l'utilisation du dispositif;
- positionner le dispositif ou le point d'ancrage le plus haut possible ;
- minimiser la hauteur des chutes potentielles ;
- utiliser des dispositifs appropriés et certifiés.

2.3) Important : Dans un système antichute, il est obligatoire d'utiliser un harnais complet en tant que dispositif unique utilisable à cette fin, et ce dispositif doit être conforme aux normes en vigueur.

3 – STOCKAGE ET ENTRETIEN

3.1) Stocker les dispositifs dans un endroit sec (humidité relative de 40 à 90 %), frais (température de 5 à 30 °C) et sombre, chimiquement neutre (éviter absolument les environnements salins et/ou acides), à l'abri des arêtes vives, des substances corrosives et d'autres conditions potentiellement dangereuses.

3.2) Transporter le dispositif selon les précautions prévues pour le stockage et limiter l'exposition directe au soleil et à l'humidité.

3.3) Entretenir ce dispositif comme suit :
- laver fréquemment à l'eau potable tiède (30 °C), éventuellement avec un détergent neutre ;
- rincer et laisser sécher, en évitant les centrifugeuses et l'exposition directe au soleil ;
- pour les pièces métalliques uniquement, lubrifier les pièces mobiles avec de l'huile à base de silicone après séchage, en évitant tout contact avec les pièces textiles.

3.4) Si nécessaire, désinfecter en trempant le dispositif pendant une heure dans de l'eau tiède avec de l'hypochlorite de sodium dilué à 1 % (agent de blanchiment). Rincer abondamment à l'eau potable et laisser sécher sans recourir à l'essoreuse et en évitant l'exposition directe au soleil. Éviter d'autoclaver les dispositifs textiles.

4 – CONTRÔLES, INSPECTIONS

4.1) La sécurité de l'utilisateur dépend de l'efficacité, de l'intégrité et de la résistance continues du dispositif qui doit être vérifié par le biais des contrôles et inspections prescrits.

4.2) Avant et après utilisation, l'utilisateur doit effectuer tous les contrôles décrits dans les informations spécifiques et s'assurer en particulier que le dispositif est :
- dans des conditions optimales et en bon état de fonctionnement ;
- convient à une utilisation conforme au présent mode d'emploi (toute autre utilisation est considérée comme non conforme et donc potentiellement dangereuse).

4.3) Sauf disposition contraire d'une législation plus restrictive, les inspections des équipements de catégorie III doivent être effectuées :
- au moins tous les 12 mois à partir de la première utilisation ;
- selon un intervalle pouvant être réduit en fonction du type, de la fréquence et de l'environnement d'utilisation ;
- par une personne compétente (donc formée et autorisée par le fabricant, par ex. un «KONG PPE Inspector») dans le strict respect des instructions du fabricant.

4.4) Les résultats des contrôles périodiques doivent être consignés sur la fiche de contrôle du dispositif ou dans un registre de contrôle.